32326

产品尺寸参数

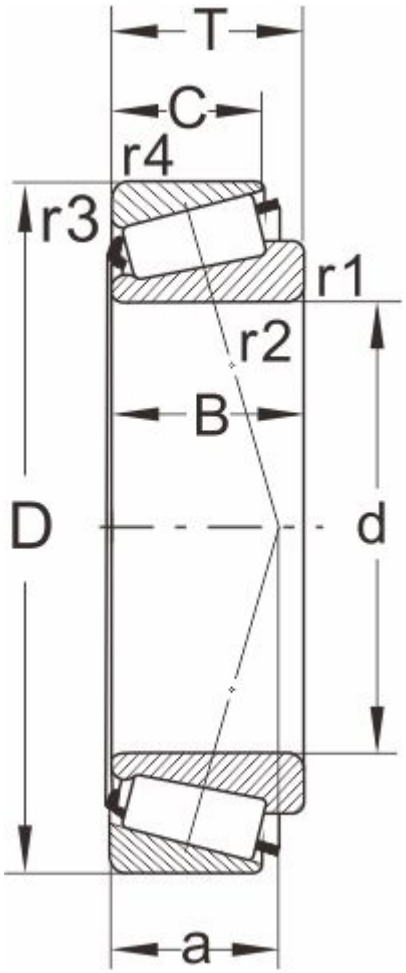

型号

DIN720	32326
ISO355	--

外形尺寸(mm)

d	130
D	280
B	93
C	78
T	98.75
r1,r2 min	5
r3,r4 min	4
a	68

极限速度

脂润滑	1100
油润滑	1600

额定负荷

动负荷	830
静负荷	1120

计算系数

e	0.34
Y	1.75
Y0	0.96

邻接尺寸(mm)

Da max	160
db min	147
Da min	230

Db min	260
Ca min	10
Cb min	20.5
重量 (kg)	30.2