32340

产品尺寸参数

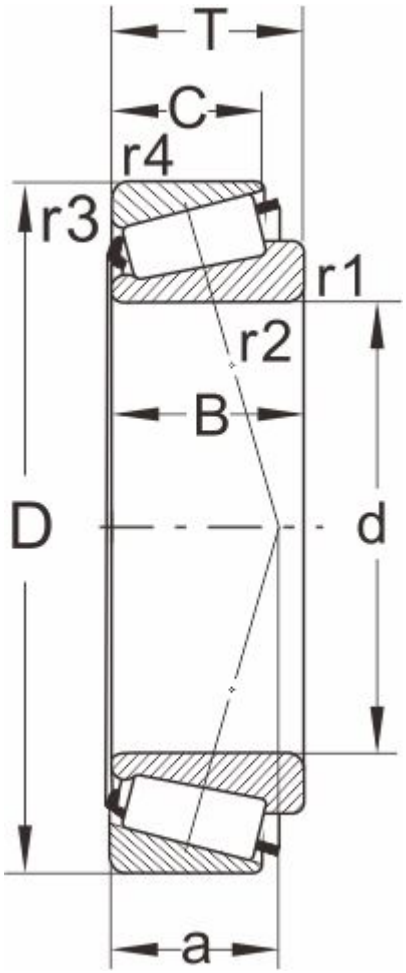

型号

DIN720	32340
ISO355	--

外形尺寸(mm)

d	200
D	420
B	138
C	115
T	146
r1,r2 min	6
r3,r4 min	5
a	--

极限速度

脂润滑	800
油润滑	1100

额定负荷

动负荷	1820
静负荷	2870

计算系数

e	0.37
Y	1.6
Y0	0.88

邻接尺寸(mm)

Da max	260
db min	229
Da min	372

Db min	103
Ca min	--
Cb min	--
重量 (kg)	90.9