32344

产品尺寸参数

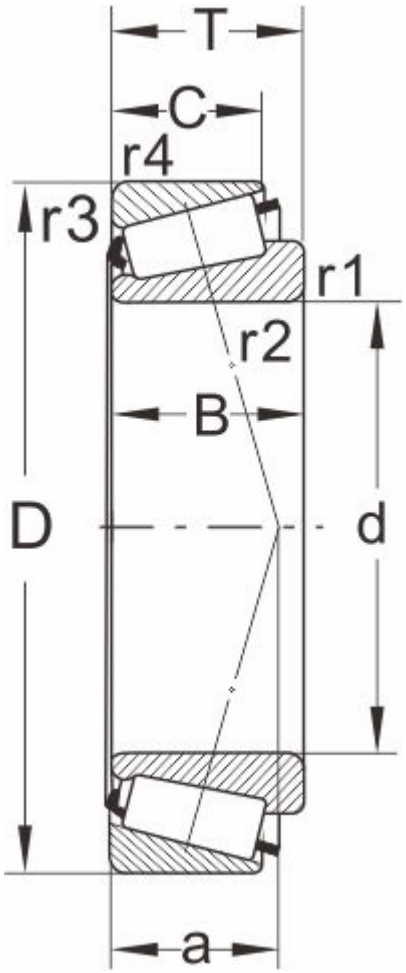

型号

DIN720	32344
ISO355	--

外形尺寸(mm)

d	220
D	460
B	145
C	122
T	154
r1,r2 min	6
r3,r4 min	5
a	--

极限速度

脂润滑	700
油润滑	950

额定负荷

动负荷	2020
静负荷	3200

计算系数

e	0.37
Y	1.6
Y0	0.88

邻接尺寸(mm)

Da max	291
db min	250
Da min	405

Db min	438
Ca min	--
Cb min	--
重量 (kg)	114