32922

产品尺寸参数

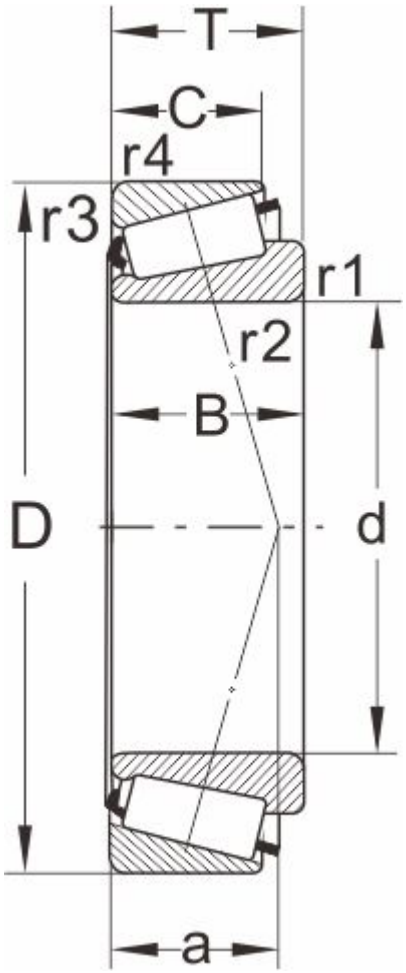

型号

DIN720	32922
ISO355	--

外形尺寸(mm)

d	110
D	150
B	25
C	20
T	25
r1,r2 min	1.5
r3,r4 min	1.5
a	--

极限速度

脂润滑	2000
油润滑	3000

额定负荷

动负荷	123
静负荷	24

计算系数

e	0.36
Y	1.7
Y0	0.93

邻接尺寸(mm)

Da max	122
db min	116
Da min	141

Db min	146
Ca min	--
Cb min	--
重量 (kg)	1.29