32926

产品尺寸参数

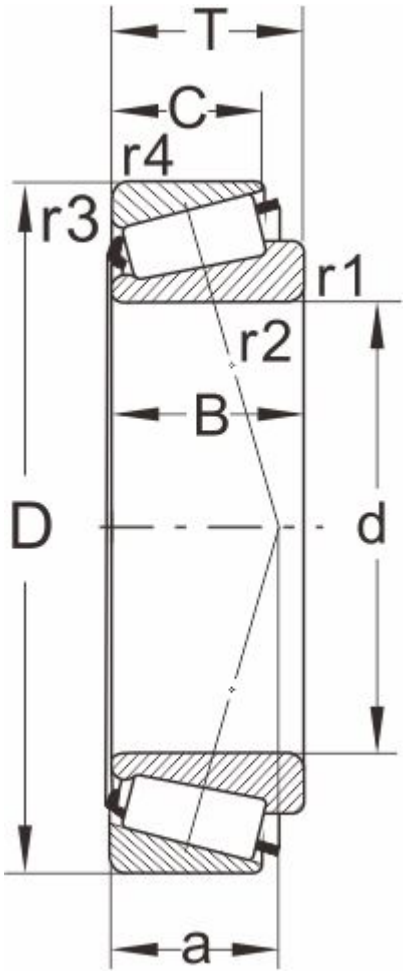

型号

DIN720	32926
ISO355	--

外形尺寸(mm)

d	130
D	180
B	32
C	25
T	32
r1,r2 min	2
r3,r4 min	1.5
a	--

极限速度

脂润滑	1700
油润滑	2400

额定负荷

动负荷	198
静负荷	365

计算系数

e	0.33
Y	1.8
Y0	1

邻接尺寸(mm)

Da max	139
db min	141
Da min	167

Db min	173
Ca min	--
Cb min	--
重量 (kg)	2.4