32940

产品尺寸参数

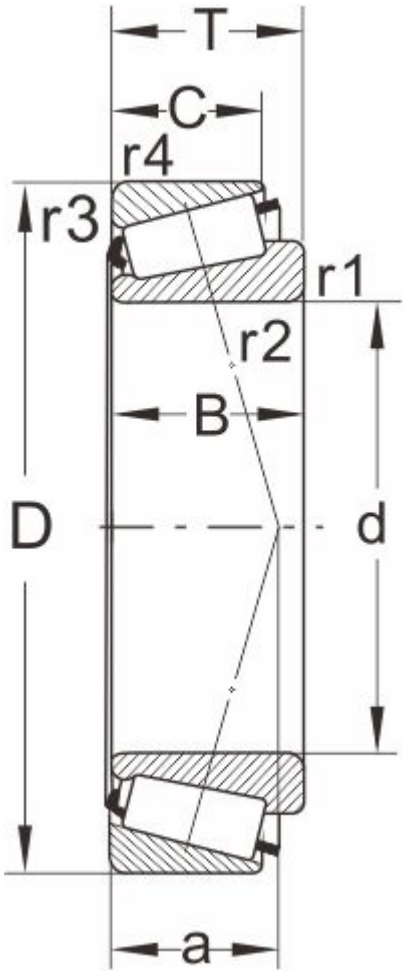

型号

DIN720	32940
ISO355	--

外形尺寸(mm)

d	200
D	280
B	51
C	39
T	51
r1,r2 min	3
r3,r4 min	2.5
a	--

极限速度

脂润滑	1000
油润滑	1500

额定负荷

动负荷	475
静负荷	950

计算系数

e	0.4
Y	1.5
Y0	0.8

邻接尺寸(mm)

Da max	212
db min	217
Da min	268

Db min	271
Ca min	--
Cb min	--
重量 (kg)	9.39