32976

产品尺寸参数

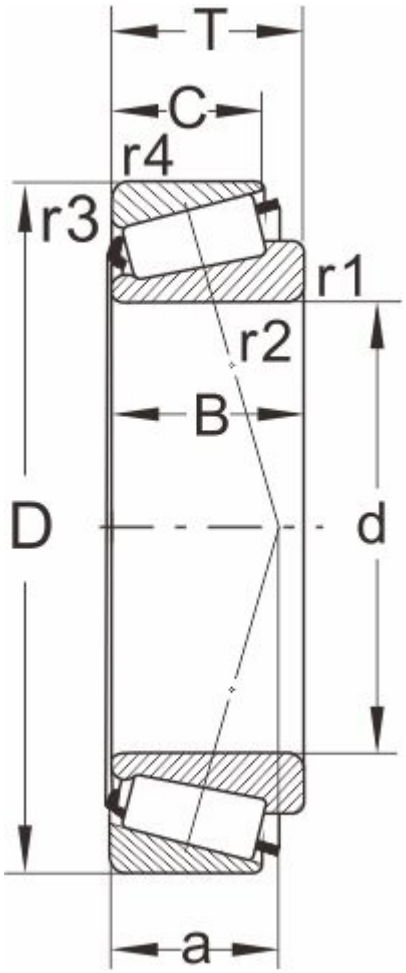

型号

DIN720	32976
ISO355	--

外形尺寸(mm)

d	380
D	520
B	82
C	71
T	87
r1,r2 min	5
r3,r4 min	4
a	--

极限速度

脂润滑	560
油润滑	750

额定负荷

动负荷	1210
静负荷	2550

计算系数

e	0.39
Y	1.6
Y0	0.86

邻接尺寸(mm)

Da max	418
db min	396
Da min	487

Db min	501
Ca min	--
Cb min	--
重量 (kg)	49.5