32988

产品尺寸参数

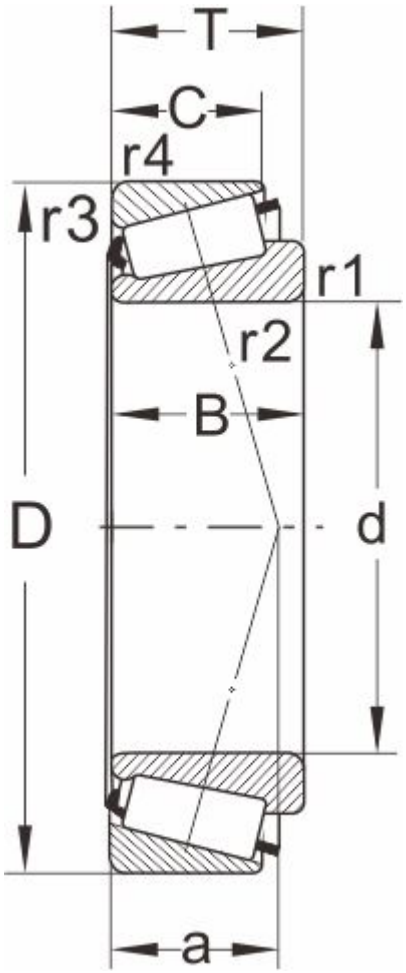

型号

DIN720	32988
ISO355	--

外形尺寸(mm)

d	440
D	600
B	95
C	82
T	100
r1,r2 min	4
r3,r4 min	4
a	--

极限速度

脂润滑	450
油润滑	600

额定负荷

动负荷	1600
静负荷	3450

计算系数

e	0.35
Y	1.7
Y0	0.93

邻接尺寸(mm)

Da max	458
db min	473
Da min	543

Db min	581
Ca min	--
Cb min	--
重量 (kg)	76