33012

产品尺寸参数

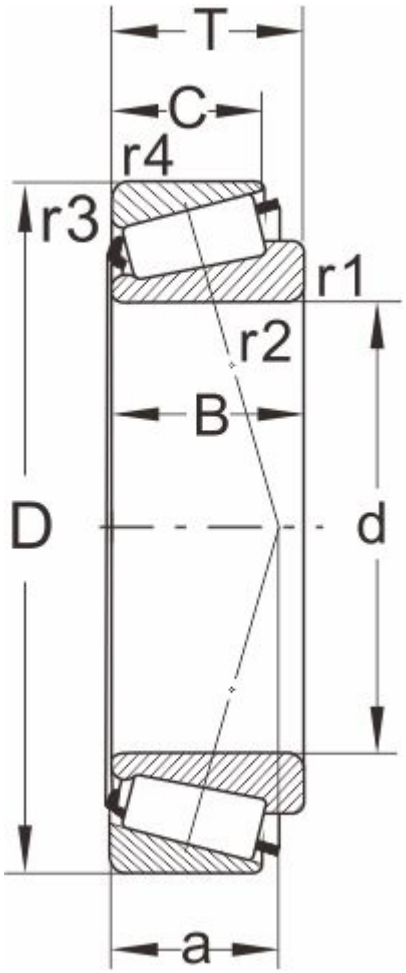

型号

DIN720	33012
ISO355	T2CE060

外形尺寸(mm)

d	60
D	95
B	27
C	21
T	27
r1,r2 min	1.5
r3,r4 min	1.5
a	20

极限速度

脂润滑	3800
油润滑	5000

额定负荷

动负荷	96.5
静负荷	150

计算系数

e	0.33
Y	0.83
Y0	1.01

邻接尺寸(mm)

Da max	67
db min	67
Da min	85

Db min	90
Ca min	5
Cb min	6
重量 (kg)	0.73