33013

产品尺寸参数

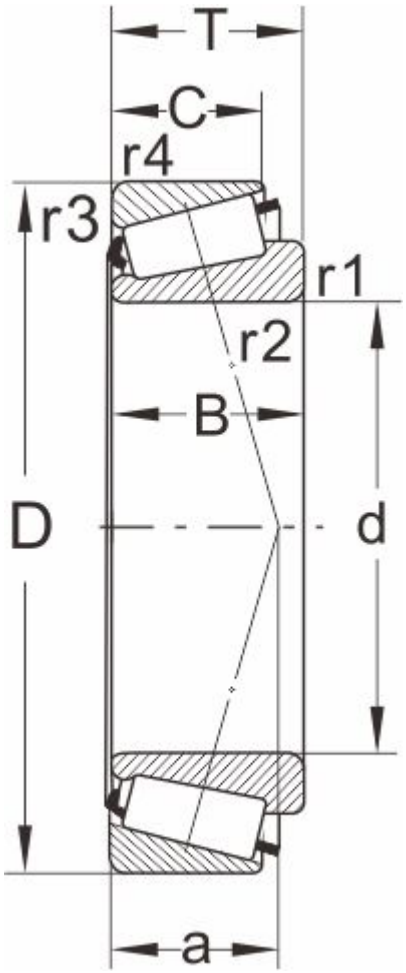

型号

DIN720	33013
ISO355	T2CE065

外形尺寸(mm)

d	65
D	100
B	27
C	21
T	27
r1,r2 min	1.5
r3,r4 min	1.5
a	21

极限速度

脂润滑	3400
油润滑	4500

额定负荷

动负荷	100
静负荷	163

计算系数

e	0.35
Y	1.72
Y0	0.95

邻接尺寸(mm)

Da max	72
db min	72
Da min	89

Db min	96
Ca min	5
Cb min	6
重量 (kg)	0.78