33013

产品尺寸参数

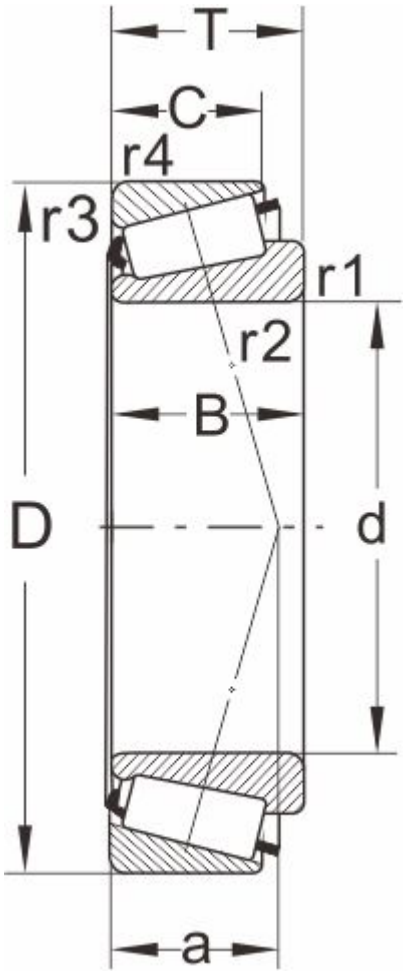

型号

DIN720	33013
ISO355	T2CE080

外形尺寸(mm)

d	80
D	125
B	36
C	29.5
T	36
r1,r2 min	1.5
r3,r4 min	1.5
a	26

极限速度

脂润滑	2600
油润滑	3600

额定负荷

动负荷	176
静负荷	290

计算系数

e	0.28
Y	2.16
Y0	1.19

邻接尺寸(mm)

Da max	90
db min	87
Da min	112

Db min	119
Ca min	6
Cb min	6.5
重量 (kg)	1.67