33014

产品尺寸参数

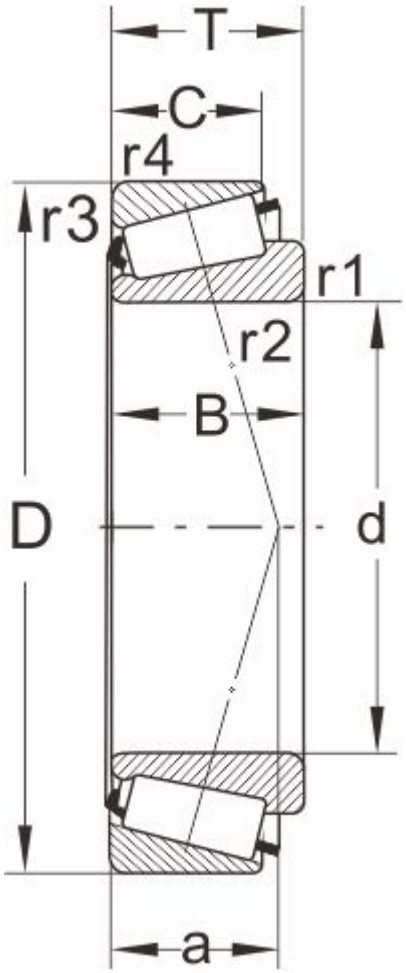

型号

DIN720	33014
ISO355	T2CE070

外形尺寸(mm)

d	70
D	110
B	31
C	25.5
T	31
r1,r2 min	1.5
r3,r4 min	1.5
a	22

极限速度

脂润滑	3200
油润滑	4300

额定负荷

动负荷	137
静负荷	224

计算系数

e	0.28
Y	2.11
Y0	1.16

邻接尺寸(mm)

Da max	78
db min	77
Da min	99

Db min	105
Ca min	5
Cb min	5.5
重量 (kg)	1.14