33017T70DB

产品尺寸参数

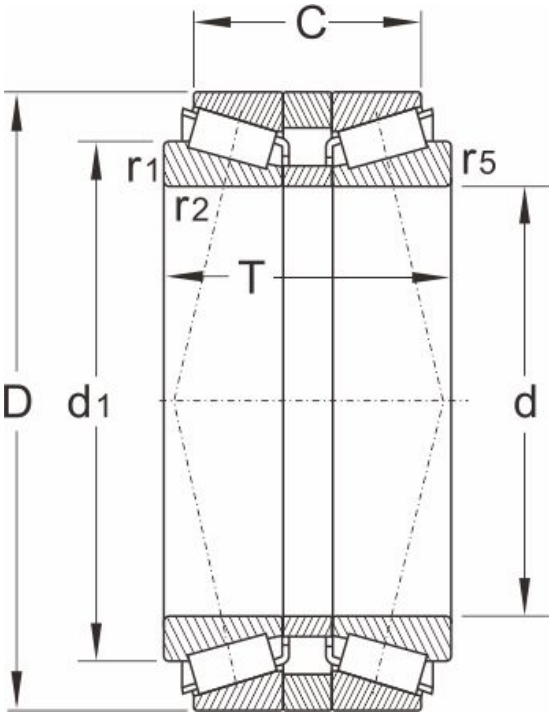

型号	33017T70DB
外形尺寸（mm）	
d	85
D	130
T	70
额定负荷	
动负荷	308
静负荷	620
疲劳负荷	
pu	69.5
极限速度	
脂润滑	2800
油润滑	4800
重量	
kg	3.5
轴承尺寸	
c	56
r1.2 min	1.5
r5 min	0.6
邻接和圆角尺寸	
db max	92
Db min	125
Cb max	7
ra max	1.5
rc max	0.6
计算系数	

e	0.44
Y1	1.5
Y2	2.3
Yo	1.4