33019

产品尺寸参数

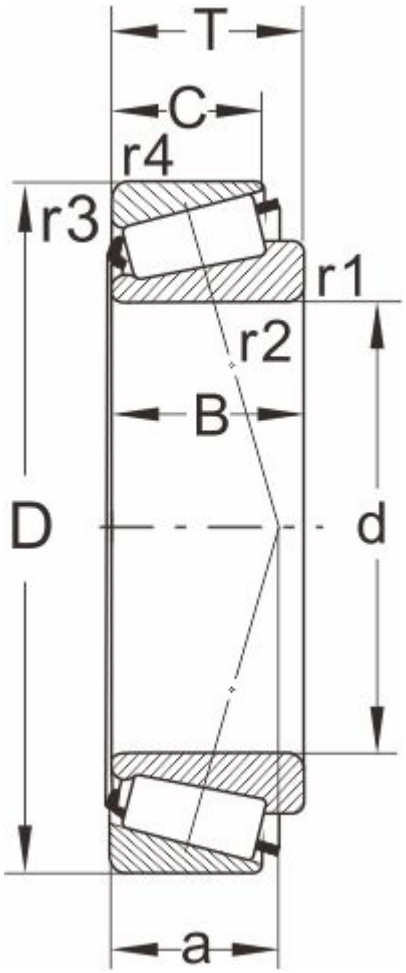

型号

DIN720	33019
ISO355	T2CE095

外形尺寸(mm)

d	95
D	145
B	39
C	32.5
T	39
r1,r2 min	2
r3,r4 min	1.5
a	29

极限速度

脂润滑	2200
油润滑	3200

额定负荷

动负荷	220
静负荷	380

计算系数

e	0.28
Y	2.16
Y0	1.19

邻接尺寸(mm)

Da max	104
db min	104
Da min	131

Db min	139
Ca min	1
Cb min	6.5
重量 (kg)	2.24