33022

产品尺寸参数

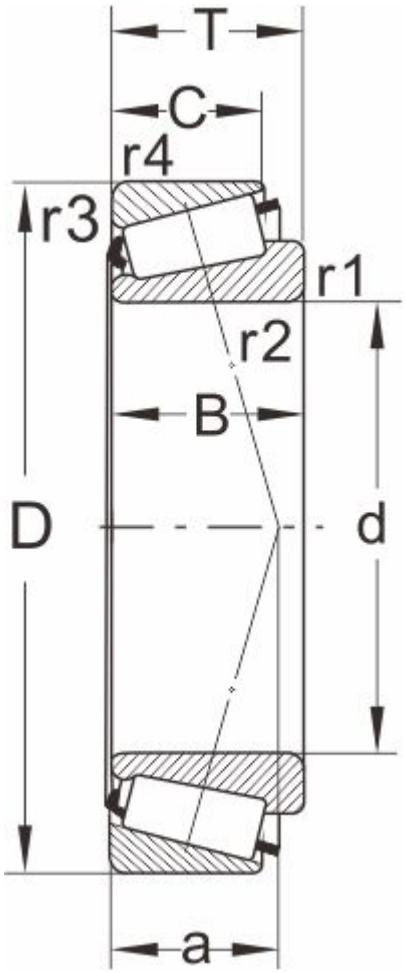

型号

DIN720	33022
ISO355	T2DE110

外形尺寸(mm)

d	110
D	170
B	47
C	37
T	47
r1,r2 min	2.5
r3,r4 min	2
a	33

极限速度

脂润滑	1800
油润滑	2600

额定负荷

动负荷	300
静负荷	520

计算系数

e	0.29
Y	20.9
Y0	1.15

邻接尺寸(mm)

Da max	123
db min	120
Da min	152

Db min	161
Ca min	7
Cb min	10
重量 (kg)	3.71