33109

产品尺寸参数

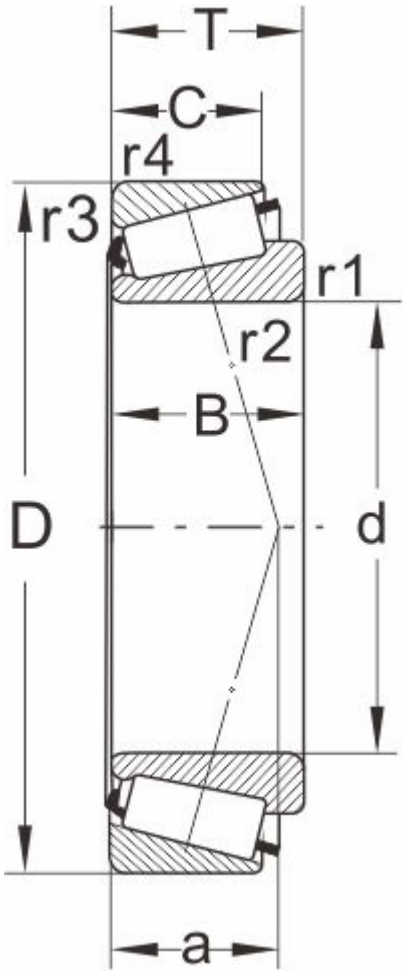

型号

DIN720	33109
ISO355	T3CE045

外形尺寸(mm)

d	45
D	80
B	26
C	20.5
T	26
r1,r2 min	1.5
r3,r4 min	1.5
a	19

极限速度

脂润滑	4500
油润滑	6000

额定负荷

动负荷	85
静负荷	116

计算系数

e	0.38
Y	1.57
Y0	0.86

邻接尺寸(mm)

Da max	52
db min	52
Da min	69

Db min	77
Ca min	4
Cb min	5.5
重量 (kg)	0.53