# 33110

## 产品尺寸参数

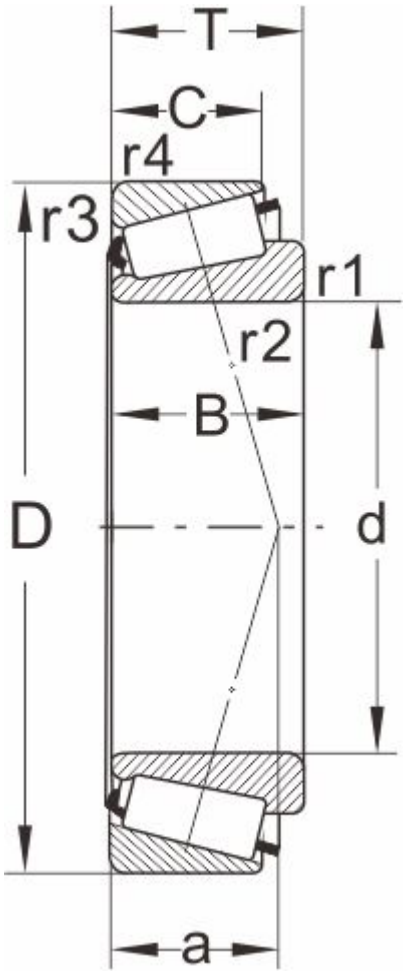


型号

| | |
|---|---|
| DIN720 | 33110 |
| ISO355 | T3CE050 |

外形尺寸(mm)

| | |
|---|---|
| d | 50 |
| D | 85 |
| B | 26 |
| C | 20 |
| T | 26 |
| r1,r2 min | 1.5 |
| r3,r4 min | 1.5 |
| a | 20 |

极限速度

| | |
|---|---|
| 脂润滑 | 4300 |
| 油润滑 | 5600 |

额定负荷

| | |
|---|---|
| 动负荷 | 86.5 |
| 静负荷 | 122 |

计算系数

| | |
|---|---|
| e | 0.41 |
| Y | 1.46 |
| Y0 | 0.8 |

邻接尺寸(mm)

| | |
|---|---|
| Da max | 56 |
| db min | 57 |
| Da min | 74 |

| | |
|---|---|
| Db min | 82 |
| Ca min | 4 |
| Cb min | 6 |
| 重量 (kg) | 0.6 |