33111

产品尺寸参数

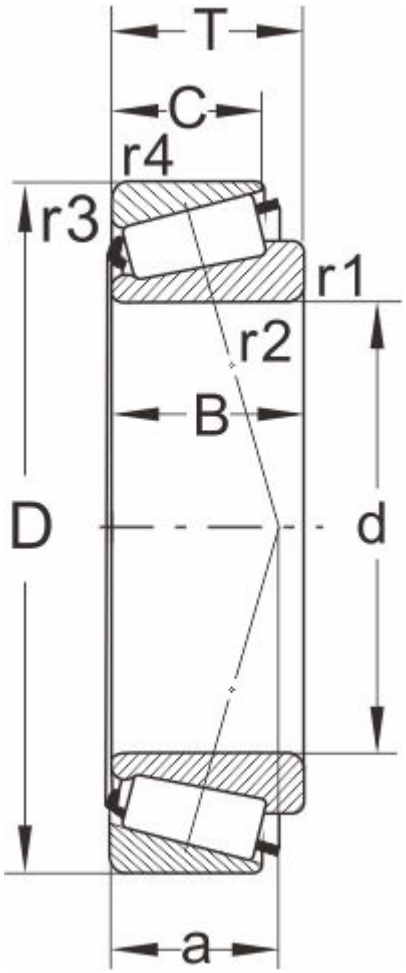

型号

DIN720	33111
ISO355	T3CE055

外形尺寸(mm)

d	55
D	95
B	30
C	23
T	30
r1,r2 min	1.5
r3,r4 min	1.5
a	22

极限速度

脂润滑	3800
油润滑	5000

额定负荷

动负荷	114
静负荷	163

计算系数

e	0.37
Y	1.6
Y0	0.88

邻接尺寸(mm)

Da max	62
db min	62
Da min	83

Db min	91
Ca min	5
Cb min	7
重量 (kg)	0.89