33118

产品尺寸参数

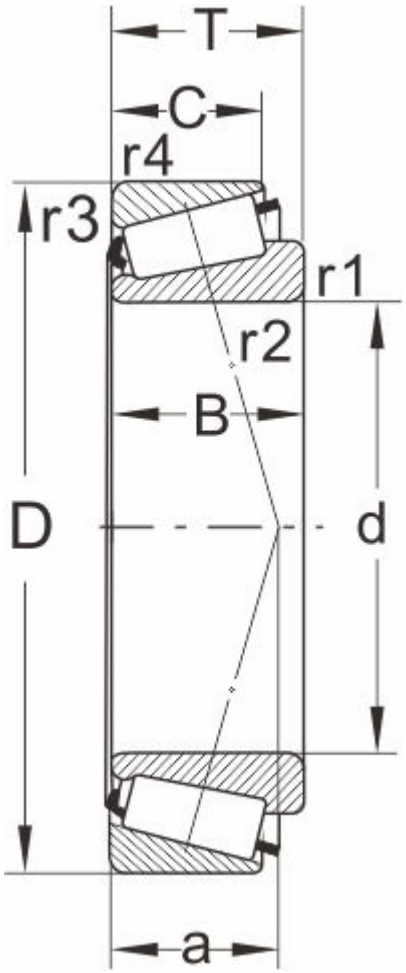

型号

DIN720	33118
ISO355	T3DE090

外形尺寸(mm)

d	90
D	150
B	45
C	35
T	45
r1,r2 min	2.5
r3,r4 min	2
a	36

极限速度

脂润滑	2000
油润滑	3000

额定负荷

动负荷	265
静负荷	425

计算系数

e	0.4
Y	1.51
Y0	0.83

邻接尺寸(mm)

Da max	100
db min	100
Da min	130

Db min	144
Ca min	7
Cb min	10
重量 (kg)	3.07