331223A

产品尺寸参数

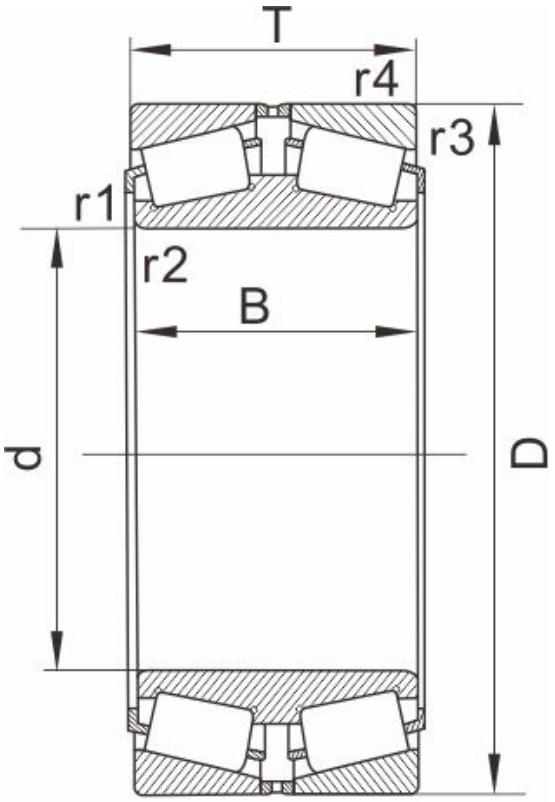

图 Design 11

型号	331223A

外形尺寸 [mm]

d	269.875,10.6250
D	381
T	136.525
B	136.525
r1,r2 Min	3.3
r3,r4 Min	3.3
重量 (kg)	51
AFBMA	M252349D/M252310
图	11

额定载荷

动负荷	1450
静负荷	3680

计算参数

e	0.33
Y1	2
Y2	3
Y0	2
K	1.76