331274

产品尺寸参数

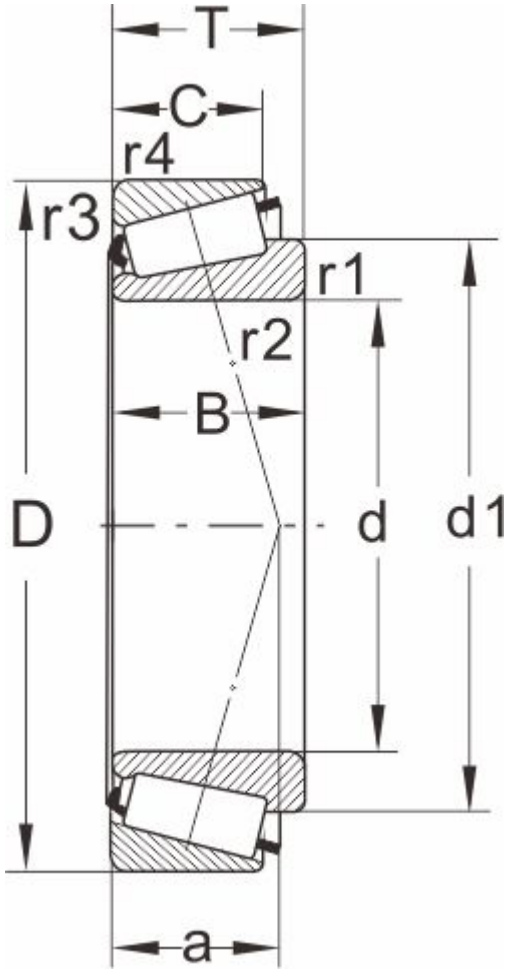

型号	331274
所属系列	L45400

外形尺寸（mm）

d	29.000,1.1417
D	50.292
T	14.224
d1	40.8
B	14.732
C	10.668
r1.2 min	3.5
r3.4 min	1.3
a	11

额定负荷(KN)

动负荷	26
静负荷	32.5

疲劳负荷

pu	3.35

极限速度

油润滑	7000
脂润滑	9500
重量(kg)	0.11

邻接和圆角尺寸（mm）

da max	34
db min	40.5
Da min	45
Da max	43.5

Db min	48
Cb min	3
Ca min	3.5
ra max	3
rb max	1

计算系数

e	0.37
Y	1.6
Y0	0.9