331392A

产品尺寸参数

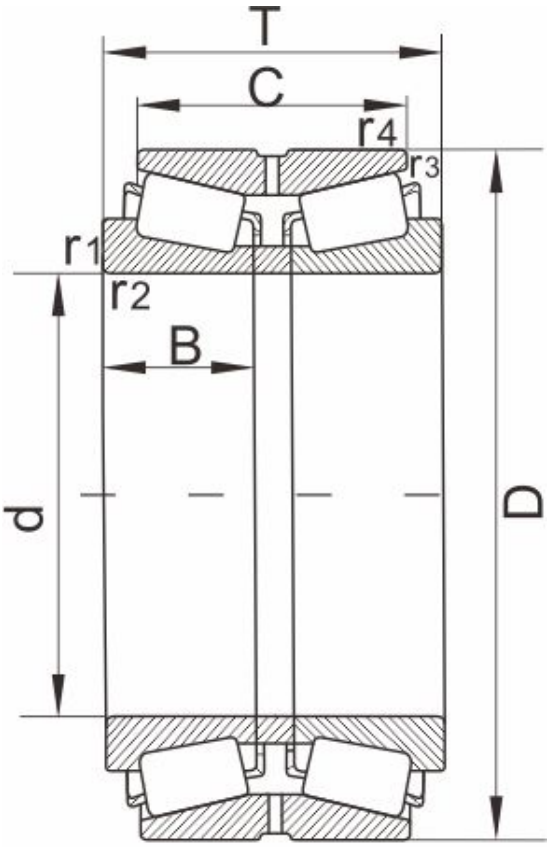

图 Design 11

型号	331392A

外形尺寸 [mm]

d	107.950,4.2500
D	146.05
T	49.212
C	39.688
r1,r2 Min	1.5
r3,r4 Min	0.8
重量 kg	2.25
AFBMA	L521949/L521910D
图	11

额定载荷

动负荷	142
静负荷	294

计算参数

e	36.5
Y1	14
Y2	0.4
Y0	1.7
K	1.49