331558

产品尺寸参数

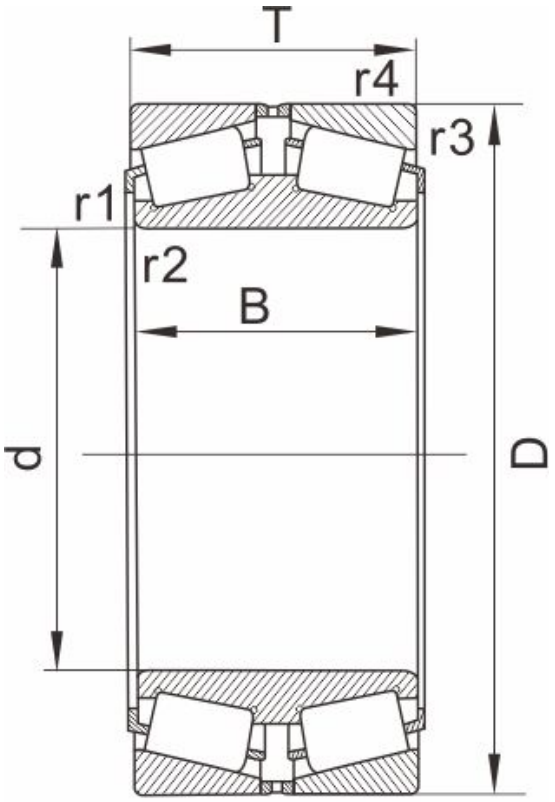

图 Design 11

型号	331558

外形尺寸 [mm]

d	266.700,10.5000
D	355.6
T	107.95
B	109.538
r1,r2 Min	1.6
r3,r4 Min	3.2
重量 (kg)	31.5
AFBMA	76589DW/76520
图	11

额定载荷

动负荷	968
静负荷	2690

计算参数

e	0.37
Y1	1.8
Y2	2.7
Y0	1.8
K	1.56