331576A

产品尺寸参数

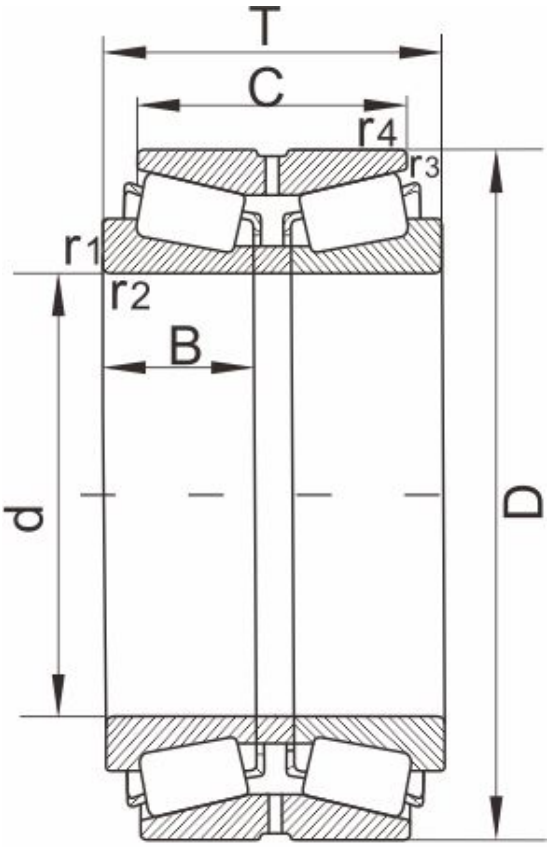

图 Design 11

型号	331576A

外形尺寸 [mm]

d	602.945,23.7380
D	787.4
T	206.375
C	158.75
r1,r2 Min	6.4
r3,r4 Min	1.5
重量 （kg）	180
AFBMA	EE649237/649311D
图	11

额定载荷

动负荷	3520
静负荷	10100

计算参数

e	0.37
Y1	1.8
Y2	2.7
Y0	1.8
K	1.58