331616

产品尺寸参数

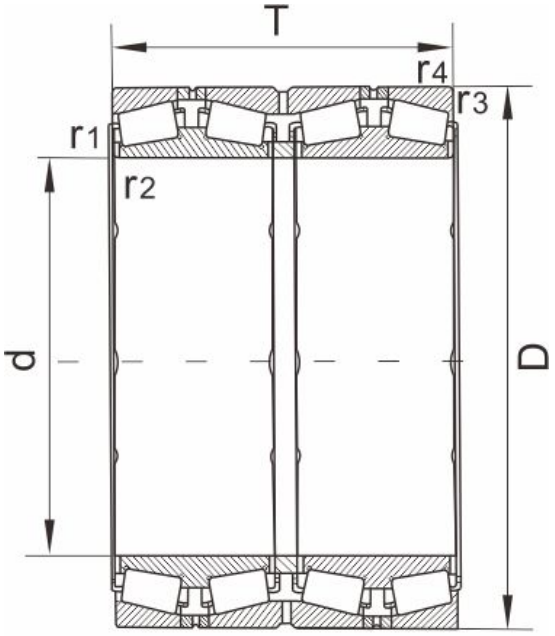

图 Design 11

型号	331616

外形尺寸

d	749.300,29.5000
D	990.6
T	605
B	605
r1,r2 Min	3.2
r3,r4 Min	6.4
重量（kg）	1250
AFBMA	LM283649D/LM283610/ LM283610D
图	22

额定负荷 [KN]

动负荷	14500
静负荷	44200

计算参数

e	0.33
Y1	2
Y2	3
Y0	2
K	1.76