# 331792

## 产品尺寸参数

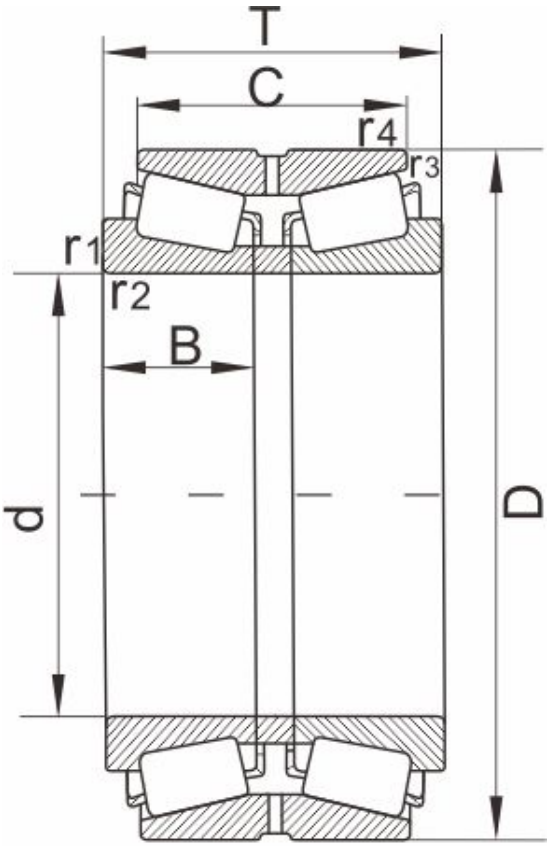


图 Design 11

| 型号 | 331792 |
|---|---|

外形尺寸 [mm]

| | |
|---|---|
| d | 165.100,6.5000 |
| D | 225.425 |
| T | 85.725 |
| C | 69.85 |
| r1,r2 Min | 8 |
| r3,r4 Min | 0.8 |
| 重量 kg | 10 |
| AFBMA | 46790A/46720D |
| 图 | 11 |

额定载荷

| | |
|---|---|
| 动负荷 | 457 |
| 静负荷 | 1120 |

计算参数

| | |
|---|---|
| e | 120 |
| Y1 | 45 |
| Y2 | 0.37 |
| Y0 | 1.8 |
| K | 1.52 |