331943

产品尺寸参数

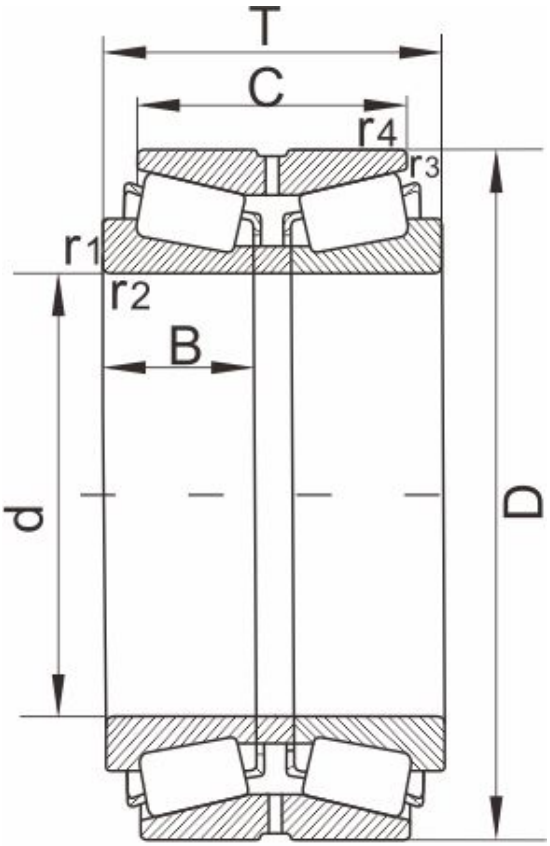

图 Design 11

型号	331943

外形尺寸 [mm]

d	146.050,5.7500
D	193.675
T	65.085
C	53.975
r1,r2 Min	1.5
r3,r4 Min	0.8
重量 (kg)	5
AFBMA	36690/36620D
图	11

额定载荷

动负荷	303
静负荷	690

计算参数

e	78
Y1	28.5
Y2	0.37
Y0	1.8
K	1.59