33206

产品尺寸参数

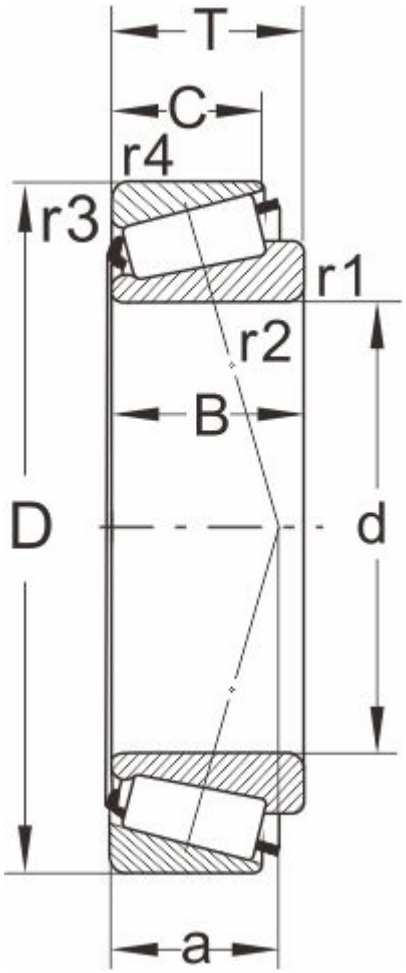

型号

DIN720	33206
ISO355	T2DE030

外形尺寸(mm)

d	30
D	62
B	25
C	19.5
T	25
r1,r2 min	1
r3,r4 min	1
a	16

极限速度

脂润滑	6000
油润滑	8000

额定负荷

动负荷	65.5
静负荷	78

计算系数

e	0.34
Y	1.76
Y0	0.97

邻接尺寸(mm)

Da max	36
db min	36
Da min	53

Db min	59
Ca min	5
Cb min	5.5
重量 (kg)	0.35