33207

产品尺寸参数

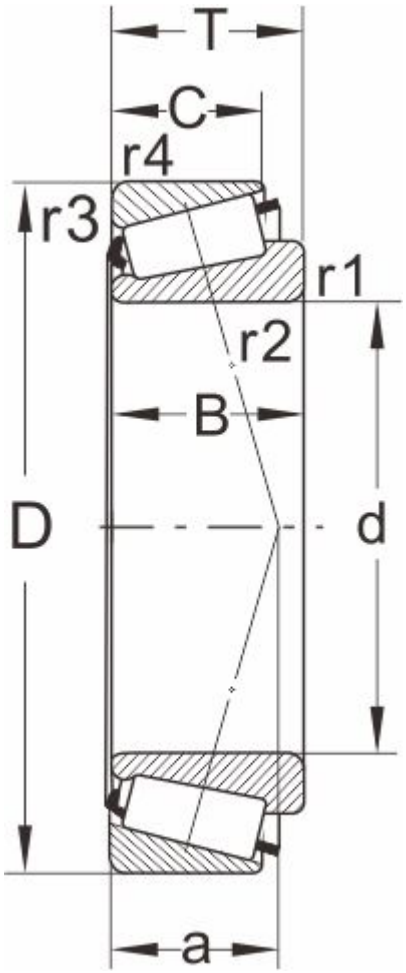

型号

DIN720	33207
ISO355	T2DE035

外形尺寸(mm)

d	35
D	72
B	28
C	22
T	28
r1,r2 min	1.5
r3,r4 min	1.5
a	18

极限速度

脂润滑	5300
油润滑	7000

额定负荷

动负荷	86.5
静负荷	106

计算系数

e	0.35
Y	1.7
Y0	0.93

邻接尺寸(mm)

Da max	42
db min	42
Da min	61

Db min	68
Ca min	5
Cb min	6
重量 (kg)	0.59