33208

产品尺寸参数

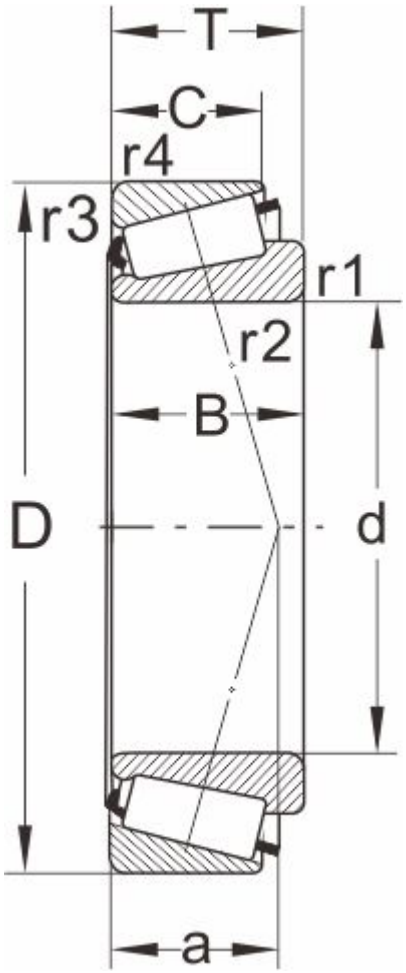

型号

DIN720	33208
ISO355	T2DE040

外形尺寸(mm)

d	40
D	80
B	32
C	25
T	32
r1,r2 min	1.5
r3,r4 min	1.5
a	21

极限速度

脂润滑	4500
油润滑	6000

额定负荷

动负荷	106
静负荷	134

计算系数

e	0.36
Y	1.68
Y0	0.92

邻接尺寸(mm)

Da max	47
db min	47
Da min	67

Db min	76
Ca min	5
Cb min	7
重量 (kg)	0.74