33220

产品尺寸参数

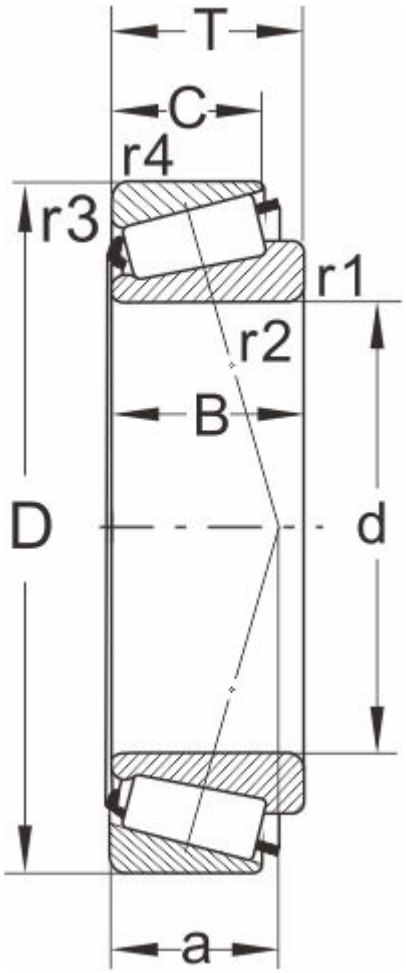

型号

DIN720	33220
ISO355	--

外形尺寸(mm)

d	100
D	180
B	63
C	48
T	63
r1,r2 min	3
r3,r4 min	2.5
a	--

极限速度

脂润滑	1700
油润滑	2400

额定负荷

动负荷	429
静负荷	655

计算系数

e	0.4
Y	1.5
Y0	0.8

邻接尺寸(mm)

Da max	112
db min	112
Da min	151

Db min	151
Ca min	--
Cb min	--
重量 (kg)	6.95