464787

产品尺寸参数

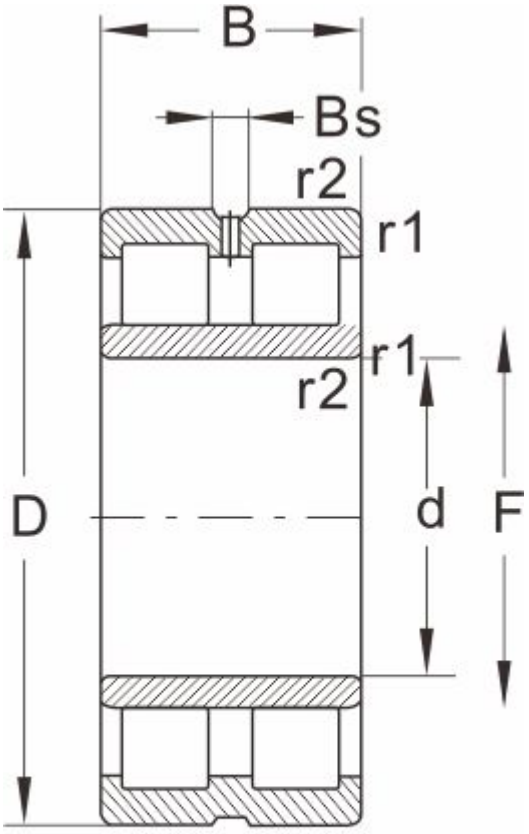

NNU...W33

型号	464787
外形尺寸(mm)	
d	546.05
D	698.5
B	215.9
r1 r2 min	--
基本额定载荷(kN)	
动荷载	3580
静荷载	7850
极限速度(rpm)	
脂润滑	--
油润滑	850
轴承尺寸	
E	--
F	582.3
Bs ≈	--
S ≈	5.8
重量 (kg)	215