641070A

产品尺寸参数

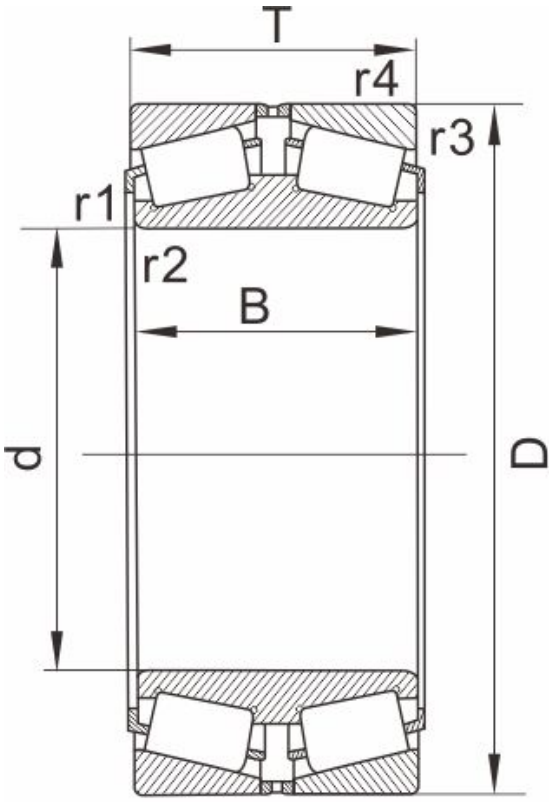

图 Design 11

型号	641070A

外形尺寸 [mm]

d	288.925,11.3750
D	406.4
T	144.462
B	144.462
r1,r2 Min	3.3
r3,r4 Min	3.3
重量 (kg)	60.5
AFBMA	M255449D/M255410
图	11

额定载荷

动负荷	1680
静负荷	4340

计算参数

e	0.33
Y1	2
Y2	3
Y0	2
K	1.73