70/500BM

产品尺寸参数

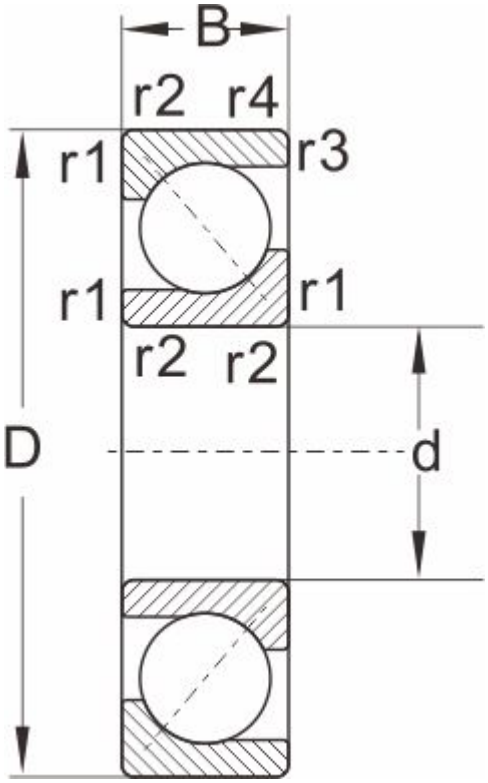

型号	70/500BM
外形尺寸	
d	500
D	720
B	100
r1,r2 Min	6
a ≈	3
额定负荷	
动负荷	637
静负荷	1400
极限速度	
脂润滑	560
油润滑	750
重量	130