7008C

产品尺寸参数

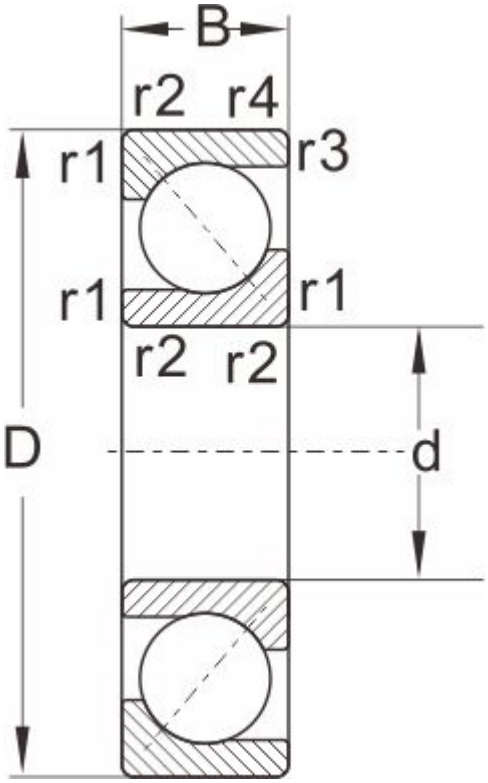

型号	7008C

外形尺寸

d	40
D	68
B	15
r1,r2 Min	1
a ≈	0.3

额定负荷

动负荷	20.1
静负荷	15.2

极限速度

脂润滑	8000
油润滑	11000
重量	0.18