7015C

产品尺寸参数

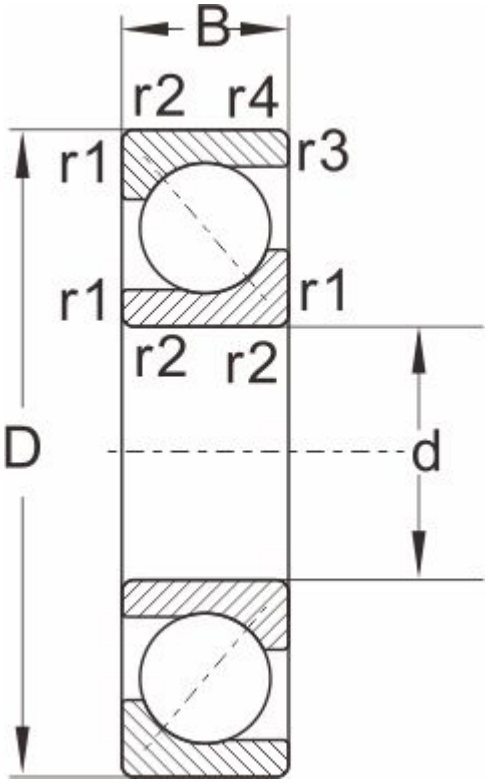

型号	7015C

外形尺寸

d	75
D	115
B	20
r1,r2 Min	1.1
a ≈	0.6

额定负荷

动负荷	49.5
静负荷	48

极限速度

脂润滑	4800
油润滑	6300
重量	0.63