7018AC

产品尺寸参数

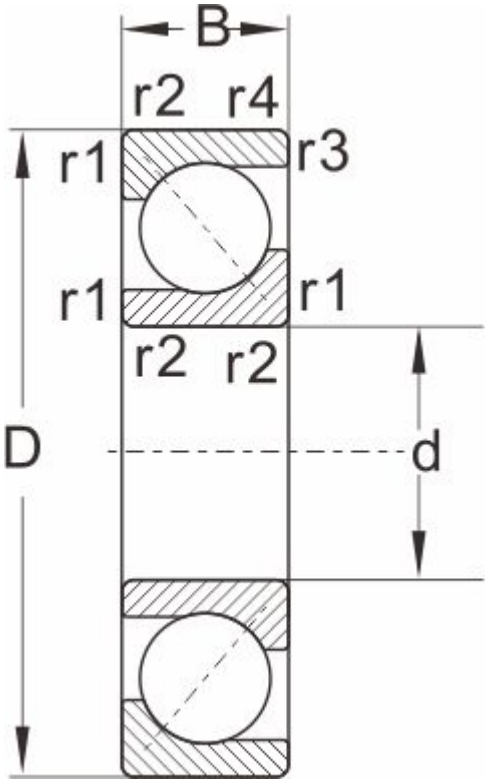

型号	7018AC

外形尺寸

d	90
D	140
B	24
r1,r2 Min	1.5
a ≈	0.6

额定负荷

动负荷	67.6
静负荷	68.6

极限速度

脂润滑	4000
油润滑	5300
重量	1.15