7019C

产品尺寸参数

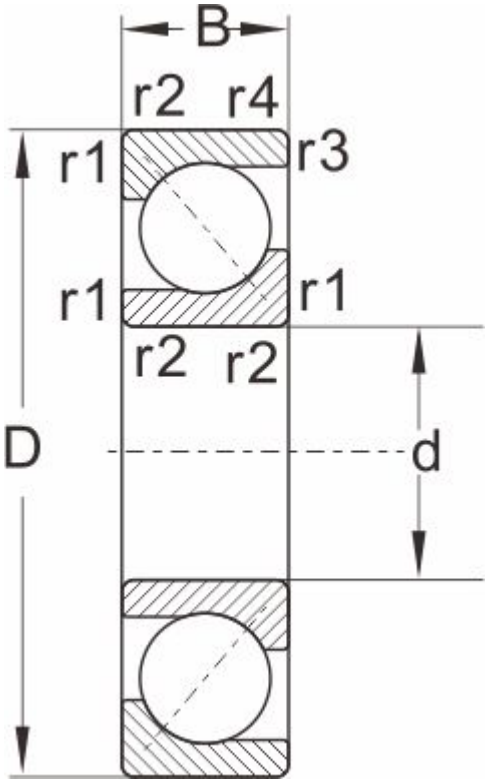

型号	7019C

外形尺寸

d	95
D	145
B	24
r1,r2 Min	1.5
a ≈	0.6

额定负荷

动负荷	73.6
静负荷	77.1

极限速度

脂润滑	3800
油润滑	5000
重量	1.2