7020AC

产品尺寸参数

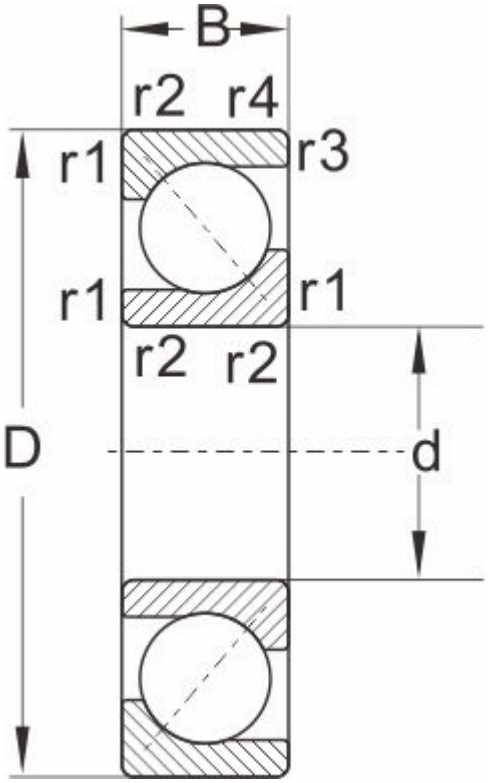

型号	7020AC

外形尺寸

d	100
D	150
B	24
r1,r2 Min	1.5
a ≈	0.6

额定负荷

动负荷	75.1
静负荷	77

极限速度

脂润滑	3800
油润滑	5000
重量	1.25