7022ACM

产品尺寸参数

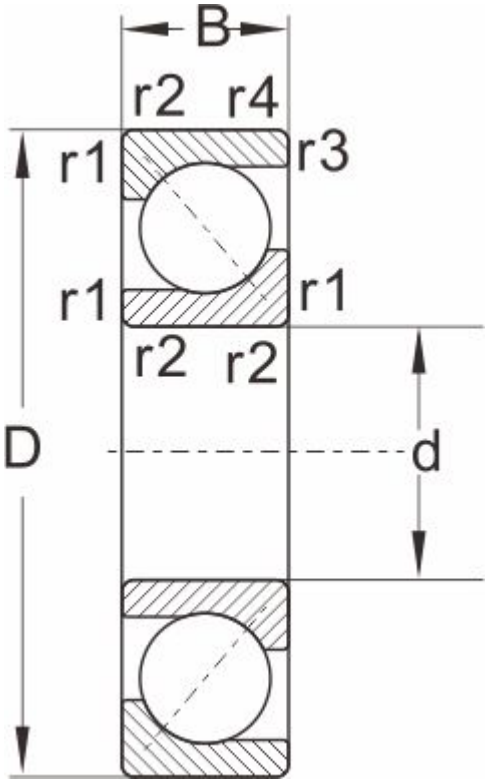

型号	7022ACM
外形尺寸	
d	110
D	170
B	28
r1,r2 Min	2
a ≈	1
额定负荷	
动负荷	100
静负荷	101
极限速度	
脂润滑	3000
油润滑	4000
重量	2.41