7024ACM

产品尺寸参数

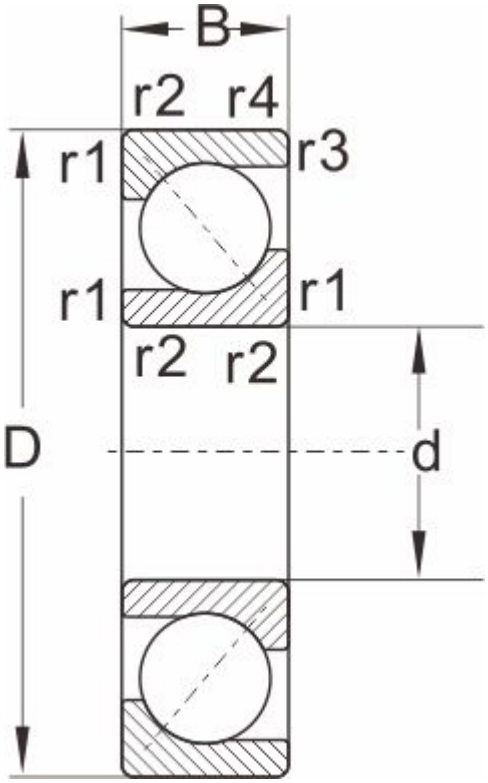

型号	7024ACM
外形尺寸	
d	120
D	180
B	28
r1,r2 Min	2
a ≈	1
额定负荷	
动负荷	77
静负荷	107
极限速度	
脂润滑	2600
油润滑	3600
重量	2.62