7028ACM

产品尺寸参数

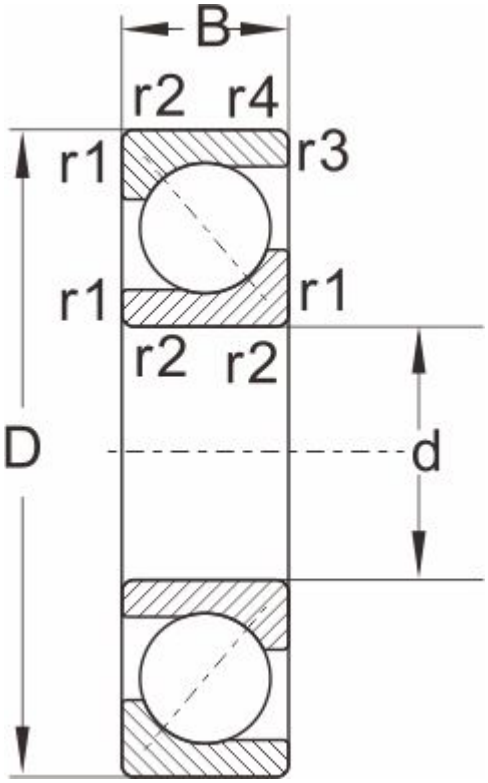

型号	7028ACM
外形尺寸	
d	140
D	210
B	33
r1,r2 Min	2
a ≈	1
额定负荷	
动负荷	98
静负荷	137
极限速度	
脂润滑	2000
油润滑	3000
重量	4.14