7064BM

产品尺寸参数

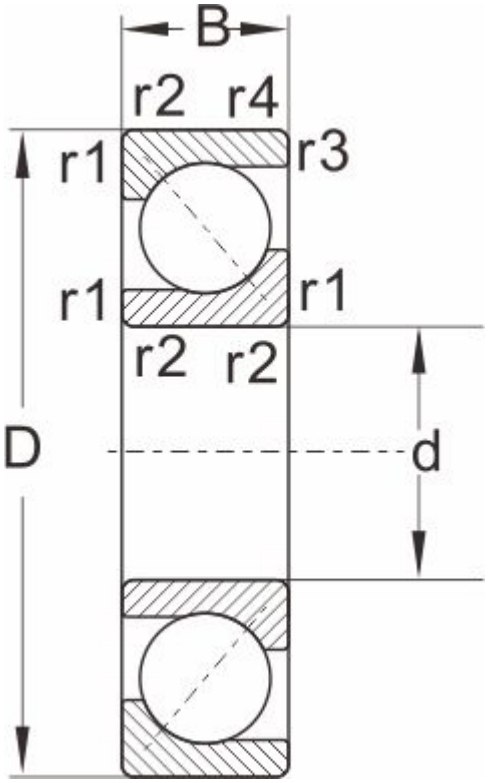

型号	7064BM
外形尺寸	
d	320
D	480
B	74
r1,r2 Min	4
a ≈	1.5
额定负荷	
动负荷	390
静负荷	670
极限速度	
脂润滑	850
油润滑	1200
重量	44.5