7068BM

产品尺寸参数

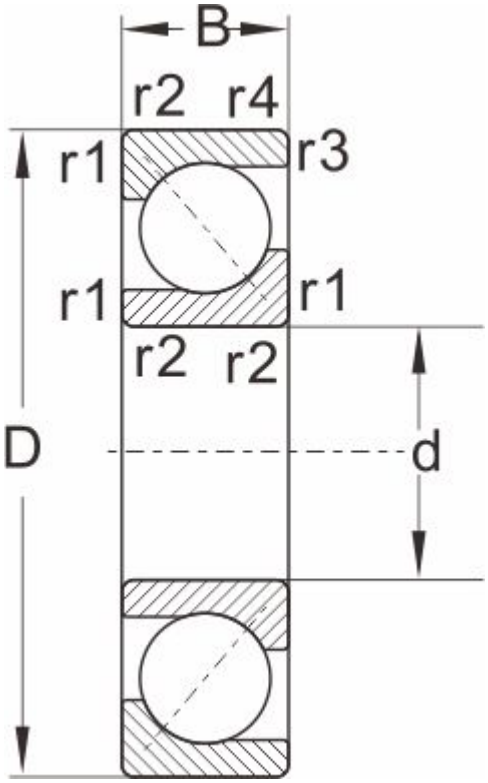

型号	7068BM
外形尺寸	
d	340
D	520
B	82
r1,r2 Min	5
a ≈	2
额定负荷	
动负荷	465
静负荷	820
极限速度	
脂润滑	800
油润滑	1100
重量	61.8