7092BM

产品尺寸参数

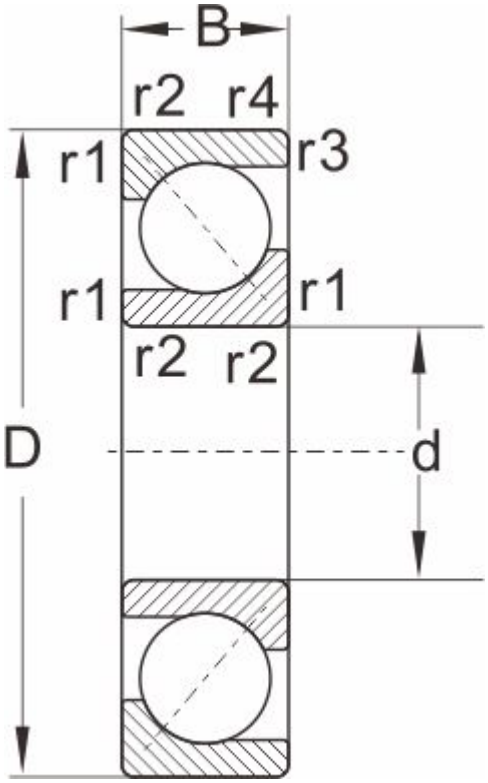

型号	7092BM
外形尺寸	
d	460
D	680
B	100
r1,r2 Min	6
a ≈	3
额定负荷	
动负荷	618
静负荷	1290
极限速度	
脂润滑	600
油润滑	800
重量	120