718/600ACM

产品尺寸参数

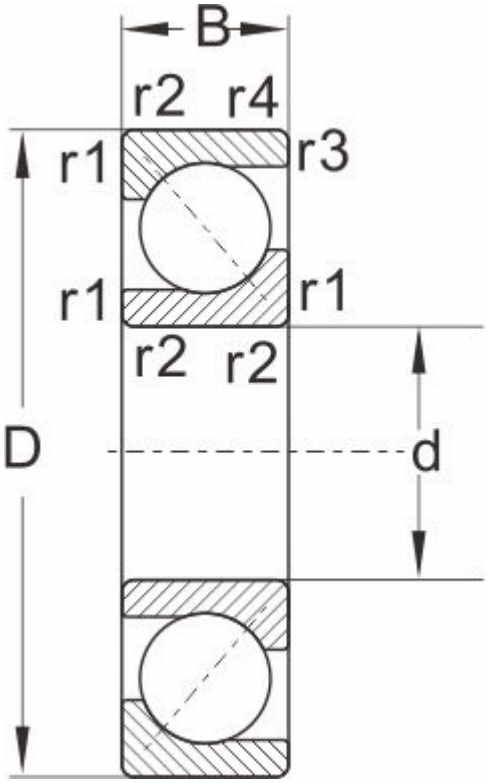

型号	718/600ACM
外形尺寸	
d	600
D	730
B	60
r1,r2 Min	3
a ≈	1.1
额定负荷	
动负荷	468
静负荷	11600
极限速度	
脂润滑	560
油润滑	750
重量	47