718/750ACM

产品尺寸参数

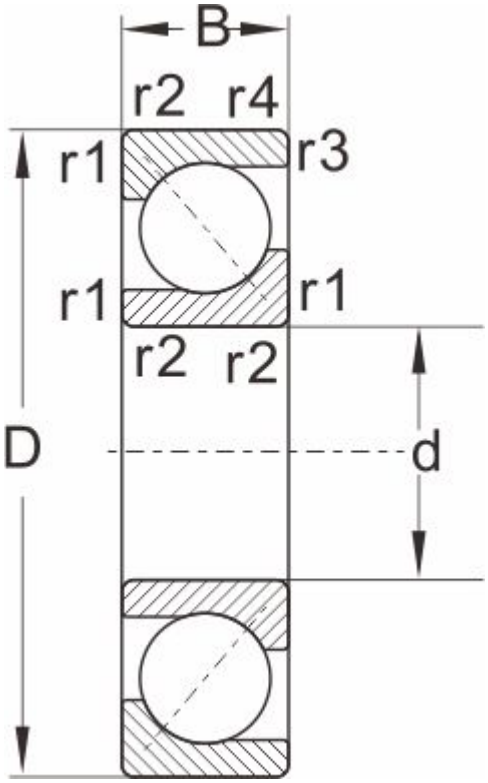

型号	718/750ACM
外形尺寸	
d	750
D	920
B	78
r1,r2 Min	5
a ≈	2
额定负荷	
动负荷	650
静负荷	1800
极限速度	
脂润滑	400
油润滑	530
重量	100