71892ACM

产品尺寸参数

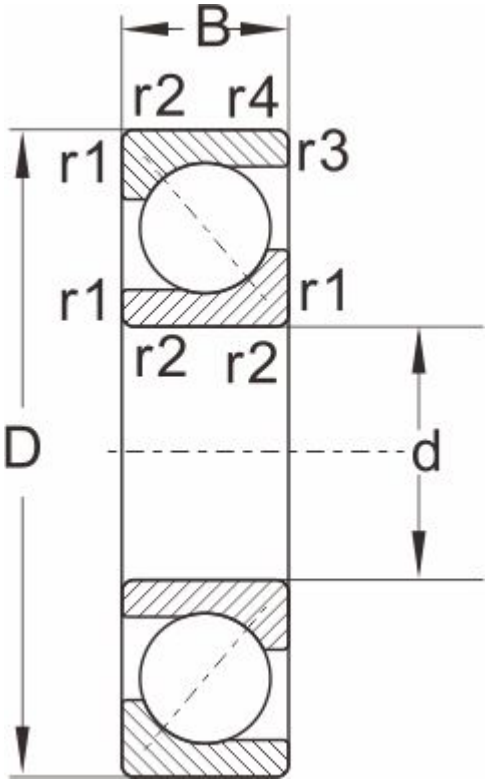

型号	71892ACM
外形尺寸	
d	460
D	580
B	56
r1,r2 Min	3
a ≈	2
额定负荷	
动负荷	303
静负荷	559
极限速度	
脂润滑	670
油润滑	830
重量	36.4