719/530ACM

产品尺寸参数

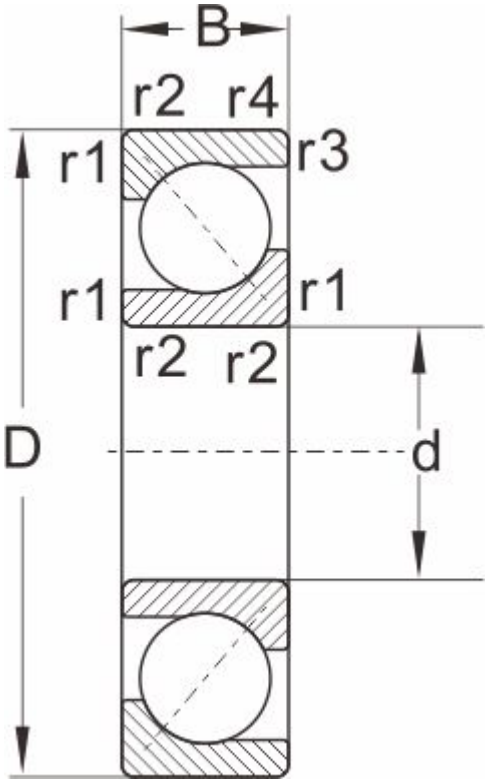

型号	719/530ACM
外形尺寸	
d	530
D	710
B	82
r1,r2 Min	5
a ≈	2.1
额定负荷	
动负荷	541
静负荷	1136
极限速度	
脂润滑	500
油润滑	700
重量	88.8