719/630ACM

产品尺寸参数

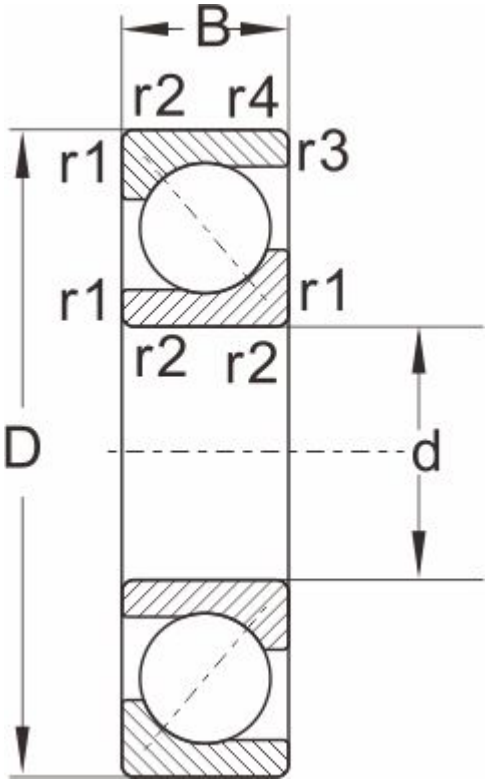

型号	719/630ACM
外形尺寸	
d	630
D	850
B	100
r1,r2 Min	6
a ≈	2.1
额定负荷	
动负荷	855
静负荷	2100
极限速度	
脂润滑	350
油润滑	440
重量	161